ՆՍՏԱՐԱՆԻ ՏԵՍՔԸ ԴԻՄԱՑԻՑ
Մ1:20

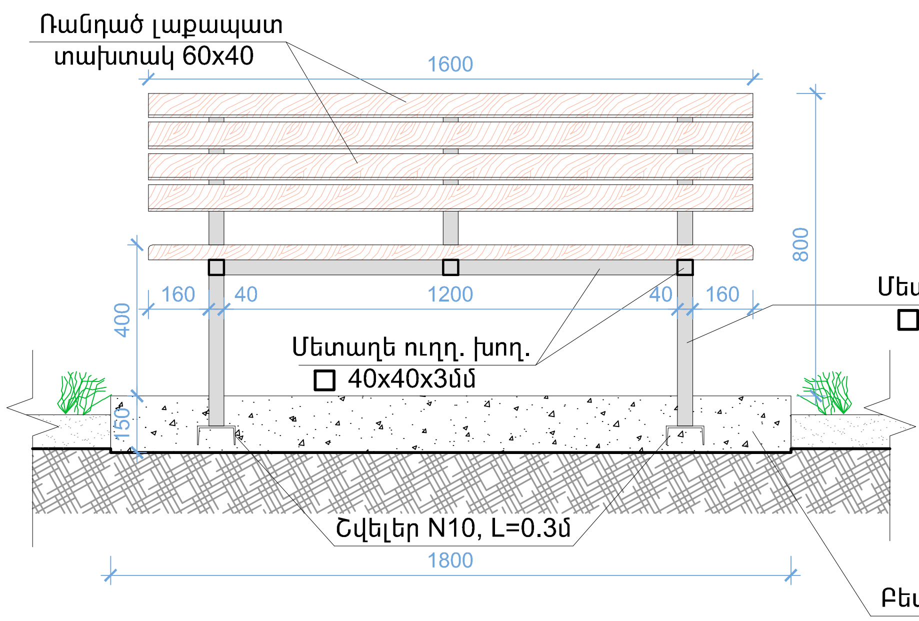

ՆՍՏԱՐԱՆԻ ՏԵՍՔԸ ԿՈՂՔԻՑ
Մ1:20

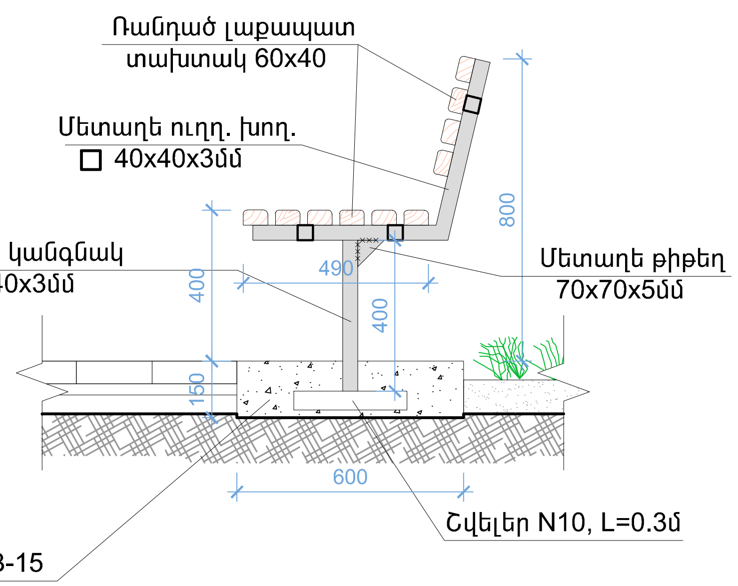

ՆՍՏԱՐԱՆԻ ՏԵՍՔԸ ՎԵՐԵՎԻՑ
Մ1:20

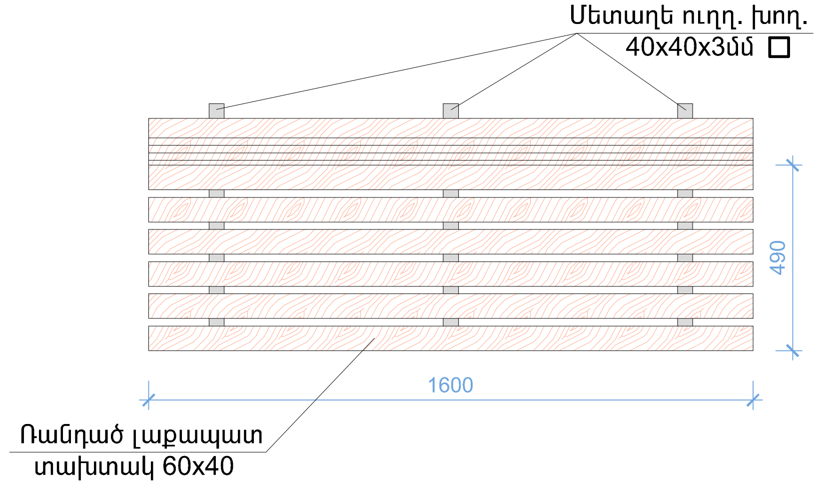

ԱՂԲԱՄԱՆԻ ՏԵՍՔԸ ԴԻՄԱՑԻՑ
Մ1:20

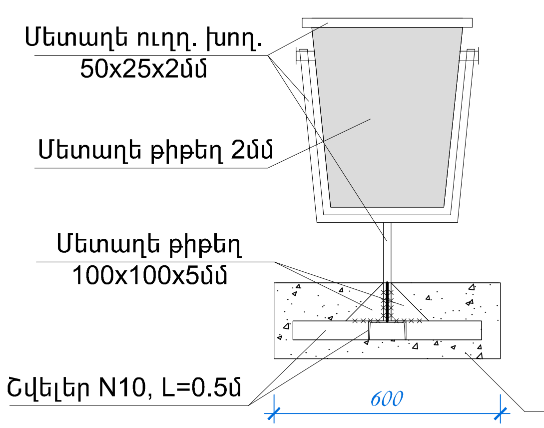

ԱՂԲԱՄԱՆԻ ՏԵՍՔԸ ԿՈՂՔԻՑ
Մ1:20

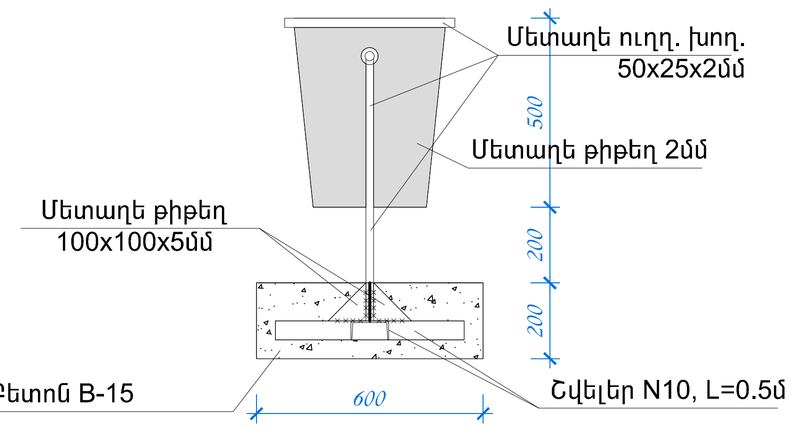

ԱՂԲԱՄԱՆԻ ՏԵՍՔԸ ՎԵՐԵՎԻՑ
Մ1:20

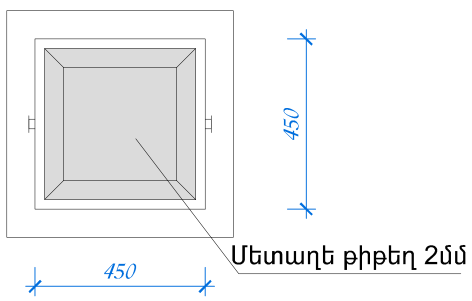

ՆՍՏԱՐԱՆԻ ՄԱՍՆԱԳԻՐ(9 հատ)

NN	ՆՇԱՆԱԿՈՒՄ	ՉԱՓԵՐԸ	ՔԱՆԱԿ	ՁԱՆԳՎԱԾ	ԾԱՆՈԹՈՒԹՅՈՒՆ
1	ГОСТ 8240 - 72	N 10 L=300	2	2.60 կգ	5.20 կգ
2	ГОСТ 12336 - 78	40x40x3.0 L=7500	1	25.2կգ	25.20 կգ
3	Մետաղե թիթեղ	70x70x5.0	2	0.1կգ	0.2 կգ
4	Ռանդած լաքապատ տախտակ	60x40 L=1600	10	0.004 մ^3	0.04 մ^3
5	Բետոն B-15	1800x600x150	1	0.2 մ^3	0.2 մ^3

ԱՂԲԱՄԱՆԻ ՄԱՍՆԱԳԻՐ(5 հատ)

NN	ՆՇԱՆԱԿՈՒՄ	ՉԱՓԵՐԸ	ՔԱՆԱԿ	ՁԱՆԳՎԱԾ	ԾԱՆՈԹՈՒԹՅՈՒՆ
1	ГОСТ 8240 - 72	N 10 L=500	2	4.30 կգ	8.60 կգ
2	ГОСТ 12336 - 78	50x25x2.0 L=4000	1	8.68 կգ	8.68 կգ
3	Մետաղե թիթեղ	2.0 մմ	1	0.8 մ^2	0.8 մ^2
4	Մետաղե թիթեղ	100x100x5.0	4	0.196կգ	0.784 կգ
5	Բետոն B-15	600x600x200	1	0.072 մ^3	0.072 մ^3

Ծ Ա Ն Ո Թ ՈՒ Թ Յ ՈՒ Ն

1. Բոլոր մետաղական էլեմենտները ներկել յուղաներկով երկտակ:

ՊԱՏՎԵՐ N ԵՔ - ՊԼԱՇՉՓ - 14/48-1		«ԿԱՊԻՏԱԼՇԻՆ» ՍՊԸ	2014
ՆԳՆ	Վ.ԿԱՐԱՊԵՏՅԱՆ		ԵՃ
ՆԱխ. ՂԵԿԻՆԱՎ	Վ.ԿԱՐԱՊԵՏՅԱՆ		
ՆԱԽԱԳԾԵՑ	Ա.ԿԱՐԱՊԵՏՅԱՆ		
		ՆՍՏԱՐԱՆ, ԱՂԲԱՄԱՆ Մ 1:20	Փուլ: Ա. Ն. / Թերթ: 10 / Թերթեր: 10